USER'S MANUAL RD-SI03J

ПОЯЛНИК С ОСТЪР ВРЪХ

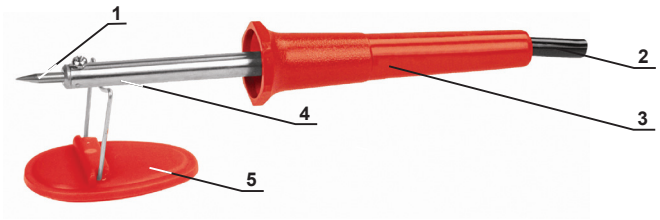

ИЗОБРАЗЕНИ ЕЛЕМЕНТИ

1. Връх на поялника
2. Захранващ кабел
3. Ръкохватка
4. Метално тяло
5. Стойка

ELEMENTS DEPICTED

1. Soldering Tip
2. Power cord with plug
3. Handle
4. Metal body
5. Stand

Уважаеми потребители,

Поздравления за покупката на машина от най-бързоразвиващата се марка за електрически и пневматични инструменти - RAIDER. При правилно инсталиране и експлоатация, RAIDER са сигурни и надеждни машини и работата с тях ще Ви достави истинско удоволствие. За Вашето удобство е изградена и отлична сервизна мрежа с 32 сервиза в цялата страна.

Преди да използвате тази машина, моля, внимателно се запознайте с настоящата "Инструкция за употреба".

В интерес на Вашата безопасност и с цел осигуряване на правилната й употреба, прочетете настоящите инструкции внимателно, включително препоръките и предупрежденията в тях. За избягване на ненужни грешки и инциденти, важно е тези инструкции да останат на разположение за бъдещи справки на всички, които ще ползват машината. Ако я продадете на нов собственик то "Инструкцията за употреба" трябва да се предаде заедно с нея, за да може новия ползвател да се запознае със съответните мерки за безопасност и инструкциите за работа.

"Евромастер Импорт Експорт" ООД е упълномощен представител на производителя и собственик на търговска марка RAIDER. Адресът на управление на фирмата е гр. София 1231, бул. "Ломско шосе" 246, тел. 02 934 33 33, 934 10 10, www.raider.bg; www.euromasterbg.com; e-mail: info@ euromasterbg.com.

От 2006 година във фирмата е въведена системата за управление на качеството ISO 9001:2008 с обхват на сертификацията: Търговия, внос, износ и сервиз на професионални и хоби електрически, пневматични и механични инструменти и обща железария. Сертификатът е издаден от Moody International Certification Ltd, England.

ТЕХНИЧЕСКИ ДАННИ

параметър	мерна единица	стойност
Модел	-	RD-SI03J
Номинално напрежение	V	220-240
Номинална честота	Hz	50
Консумирана мощност	W	80
Клас на защита	-	II

Внимание!

Прочетете инструкциите за безопасност преди употреба на продукта. Неспазването на инструкциите, изброени по-долу може да доведе до токов удар, пожар и / или тежки травми. Терминът "електрически инструмент" във всички предупреждения, изброени по-долу се отнася до захранвани от (със захранващ кабел) или работещи на батерии (без захранващ кабел). Запазете тези инструкции.

1) Работната област

a. Поддържайте работното си място чисто и подредено. Безпорядъкът и недостатъчното осветление може да доведе до трудова злополука.

b. Не работете с електроинструмента в среда с повишена опасност в близост до леснозапалими течности, газове и прах. Отделят се искри, които могат да възпламенят прахообразни вещества и пари.

c. Дръжте деца и странични лица далеч, докато работите с електроинструмента. Разсейването може да Ви накара да загубите контрол.

2) Електрическа безопасност

a. Щепселът трябва да е подходящ за ползвания контакт. Никога не модифицирайте щепсела по никакъв начин. Не използвайте никакви адаптери за щепсела, които могат да заземят електрическия инструмент. Немодифицирането на щепселите и контактите намалява риска от токов удар.

b. Избягвайте допира на тялото Ви до заземени повърхности, като тръби, радиатори, печки и хладилници. Съществува повишен риск от токов удар, ако тялото ви е заземено.

c. Не излагайте електрически инструменти на дъжд и влага. Проникването на вода в електроинструмента повишава опасността от токов удар.

d. Не злоупотребявайте с кабела. Никога не използвайте кабела за носене на инструмента или да извадите щепсела от контакта. Предпазвайте кабела от нагряване, омасляване, допир до остри ръбове или до подвижни части. Повредени или усукани кабели увеличават риска от токов удар.

e. Когато работите с електроинструмент навън, използвайте само удължителни кабели, предназначени за употреба на открито. Използването на работа на открито, намалява риска от токов удар. Винаги използвайте инструмент във връзка с остатъчно устройство прекъсвач.

3) Лична безопасност

a. Бъдете концентрирани, следете внимателно действията си и постъпвайте предпазливо и със здрав разум, когато работите с електроинструмента. Не използвайте електроинструмента, когато сте уморени или под влиянието на наркотици, алкохол или медикаменти. Един миг разсеяност при работа с електроинструмент може да доведе до сериозни наранявания.

b. Използвайте предпазни средства. Винаги носете предпазни очила. Предпазни средства, като дихателна маска, мини-Защитни обувки, каска или за защита на слуха, намалават риска от възникване на трудова злополука.

c. Избягвайте случайно пускане. Уверете се, че ключът е в положение "изключено".

d. Отстранете адаптора или гаечния ключ, преди да включите електроинструмента.

e. Не надценявайте възможностите си. Дръжте стабилно положение на тялото през цялото време. Това позволява по-добър контрол и е по-безопасно, ако възникне неочаквана ситуация.

f. Носете подходящо работно облекло. Не носете широки дрехи или бижута. Дръжте косата си, дрехите и ръкавици на безопасно разстояние от движещи се части. Широките дрехи, украшенията, дългите коси могат да бъдат захванати от движещи се части.

g. Ако е налично използването на външна аспирационна система, се уверете, че тя е включена и функционира изправно. Използването на тези устройства могат да намалят прахът в помещението.

4) Грижа за инструмента

a. Не претоварвайте електроинструмента. Използвайте електроинструментите само съобразно тяхното предназначение. Изправният електрически инструмент ще си свърши работата по-добре и по-безопасно, за целта за които е предназначен.

b. Не използвайте електроинструмент, чиито пусков прекъсвач не включва и изключва. Електроинструмент, който не може да бъде контролиран е опасен и трябва да бъде ремонтиран.

c. Изключете щепсела от електрическата мрежа и / или батерията от електрическия инструмент, преди да правите корекции, подмяна на аксесоари или съхраняване на електрически инструменти. Такива превантивни мерки за безопасност намаляват опасността от задействане на електроинструмента по невнимание.

d. Съхранявайте електроинструментите на място недостъпно за деца и не позволявайте на други хора да работят с инструмента без да са запознати с тези инструкции за експлоатация на електрическия инструмент.

e. Използвайте електроинструментите, аксесоарите и инструменти за бита и т.н. в съответствие с тези инструкции и по начина, предвиден за конкретния вид на електроинструментите, като се вземат предвид условията на труд и работата, която ще се извършва. Използването на електроинструменти за цели различни от тези за които са предназначени, би могло да доведе до опасна ситуация.

5) Поддръжка и ремонт

a. Ремонтът на електроинструментите Ви да се извършва само от квалифицирано лице. Използвайте само оригинални резервни части. Това ще гарантира безопасността на електроинструмента.

b. Внимание! Използването на аксесоари или допълнителни инструменти, различни от тези, препоръчани в настоящото ръководство, може да доведе до повишен риск от нараняване. Да се използват само оригинални резервни части.

РАБОТА С ИНСТРУМЕНТА

1. Пъхнете щепсела в контакта.
2. Поставете поялника на стойката, докато върха за запояване се нагрее до необходимата температура.
3. Разтопете малко количество калай на върха за запояване.
4. Поставете върха за запояване на точката която ще се споява.
5. Подайте калай в точката на запояване и дръжте докато капят се разтопи.
6. Разтопете малко калай и на другата част, която ще се запоява.
7. Долепете двете части заедно и изчакайте спойката да се охлади.

С оглед опазване на околната среда машината, допълнителните приспособления и опаковката трябва да бъдат подложени на подходяща преработка за повторното използване на съдържащите се в тях суровини. За облекчаване на рециклирането детайлите, произведени от изкуствени материали, са обозначени по съответен начин. Не изхвърляйте машините при битовите отпадъци! Съгласно Директивата 2002/96/ЕО относно излезлите от употреба електрически и електронни устройства и утвърждаването и като национален закон машините, които не могат да се използват повече, трябва да се събират отделно и да бъдат подлагани на подходяща преработка за използоряване на съдържащите се в тях ценни вторични суровини.

CE

ЕО ДЕКЛАРАЦИЯ ЗА СЪОТВЕТСТВИЕ

Евромастер Импорт Експорт ООД
Адрес: София 1231, България, "Ломско шосе" 246.

Продукт: Поялник с остър връх
Запазена марка: RAIDER
Модел: RD-SI03J

е проектиран и произведен в съответствие със следните директиви:

2006/95/ЕС на Европейския парламент и на Съвета от 12 декември 2006 г. за хармонизиране на законодателствата на държавите-членки относно електрически съоръжения, предназначени за използване в определени граници на напрежението;
2004/108/ЕС на Европейския парламент и на Съвета от 15 декември 2004г. за сближаване на законодателствата на държавите-членки относно електромагнитната съвместимост

и отговаря на изискванията на следните стандарти:

EN 60335-1:2002/A1:2004/A11:2004/A2:2006/A12:2006
EN 60335-2-45:2002
EN 62233:2008
EN 55014-1:2006
EN 55014-2:1997/A1:2001
EN 61000-3-2:2006
EN 61000-3-3:2008

„ЕВРОМАСТЕР ИМПОРТ - ЕКСПОРТ" ООД

Място и дата на издаване:
София, България
16-ти декември 2011 г

Бранд мениджър:
Красимир Петков

Машините „RAIDER" са конструирани и произведени съгласно действащите в Република България нормативни документи и стандарти за съответствие с всички изисквания за безопасност.

Съдържание и обхват на търговската гаранция

Търговската гаранция, която "Евромастер Импорт-Експорт" ООД дава за територията на Република България е съответно: за лица, закупили машина:
- за домашна употреба (частни лица) - 24 месеца.
- за професионална употреба (юридически лица,закупили продукта с фактура) - 12 месеца. (важи за: перфоратори, кътачи, ъглошлайфи (180-230мм), циркуляри (ръчни и настолни), бензинови и електрически резачки и миксери за лепила и разтвори).

Търговската гаранция е валидна при предоставяне на гаранционна карта попълнена правилно в момента на закупуване на машината и фискален касов бон или фактура. Гаранционната карта трябва да съдържа модел, сериен номер, име подпис и печат на търговеца продал машината, подпис от страна на клиента, че е запознат с гаранционните условия и датата на покупката. Непопълнени или подправени гаранционни карти са невалидни.
За рекламация се приемат само добре почистени машини в оригинална кутия и пълна окомплектовка!

Машините трябва да се използват само по предназначение и в съответствие с инструкцията за употреба.
За да се гарантира безопасната работа е необходимо клиента да се запознае добре с инструкциите за употреба на машината, правилата за безопасност при работа с нея и конкретното и предназначение. Машината изисква периодично почистване и подходяща поддръжка.
Гаранцията не покрива:
- износване на цветното покритие на машината;
- части и консумативи, които подлежат на износване, причинено от ползването като например: грес и масло, четки, водачи, опорни ролки, тампони, гумени маншони, задвижващи ремъци, спирачки, акумулаторни батерии, гъвкав вал с жило, лагери, семеринги, бутало с ударник на такери и др.;
- допълнителни аксесоари и консумативи като: ръкохватки, струйник, батерии, кутии, зарядни устройства, свердла, дискове за рязане, секачи ножове, вериги, шурупи, ограничители, полир-шайби, патронници (захвати и държачи на режещият инструмент), макарата за корда и самата корда за косачки и др.;
- стопяеми електрически предпазители и крушки;
- механични повреди на корпуса и всички външни елементи на изделието, включително декоративни;
- предпазители за очи, предпазители за режещи инструменти, гумирани плочи, закопчалки, линеали и др.;
- захранващ кабел и щепсел;
- цялостните повреди на инструментите, причинени от природни бедствия, като пожари, наводнения, земетресения и др.;

Отпадане на гаранцията.
Фирма "Евромастер И/Е" ООД не е отговорна за повреди причинени от трети лица, като „Електроснабдителни дружества", повреди от външен характер, като токови удари, нестандартни захранващи напрежения и има правото да откаже гаранционно обслужване при:
- несъответстващ (или непълнен) сериен номер на изделието с този попълнен на гаранционната карта;
- заличен или липсващ индетификационен етикет на машината;
- повреди възникнали при транспорт, неправилно съхранение и монтаж на машината;
- направен опит за неоторизирана сервизна намеса в неупълномощена сервизна база;
- повреди, които са причинени в следствие на неправилна употреба (неспазване инструкцията за експлоатация) на машината от страна на клиента или трети лица;
- повреди причинени в резултат на използването на машината в друга среда освен препоръчаната от производителя (влажност, температура, вентилация, напрежение, запрашеност и др.);
- повреди, причинени от попадане на външни тела в машината;
- повреди, причинени в следствие на небрежно боравене с машината;
- повреда на ротор или статор, изразяваща се в слепване между тях, следствие на стопяване на изолациите, причинено от продължително претоварване;
- повреда на ротор или статор причинена от претоварване или нарушена вентилация, изразяваща се в промяна на цвета на колектора или намотките;
- липсват защитни дискове, опорни плотове или други компоненти които са част от конструкцията на инструмента и са предназначени за осигуряването на безопасната му и правилна експлоатация;
- захранващият кабел на инструмента е удължаван или подменян от клиента;
- повредата е причинена от претоварване или липса на вентилация и недостатъчно смазване на движещите се компоненти;
- износване или блокирани лагери поради претоварване, продължителна работа или прах;
- разбита лагерна втулка;
- разбито лагерно гнездо от блокиран лагер или разбита втулка;
- нарушаване целостта на зъбите на зъбни предавки (счупени, износени);
- разбито шпонково или резбово съединение;
- повреда в ел.ключ или електронно управление причинена от прах или счупване;
- повредена редукторна кутия (глава) причинено от застопоряващия механизъм;
- поява на необичайна хлабина между бутало и цилиндър в резултат на претоварване, продължителна работа или прах;
- затягане между бутало и цилиндър в резултат на претоварване, продължителна работа или прах;
- повредено центробежно колело и спирачка (променен цвят) – дължи се на работа с блокирана спирачка;

Срокът за отремонтиране на приети в сервиза машини е в рамките на един месец.
Сервизите не носят отговорност за машини, не потърсени от собствениците им един месец след законния срок за ремонт!
Законовата гаранция е съгласно изискванията на ЗЗП.

Explode Drawing of RD-SI03J Soldering Iron

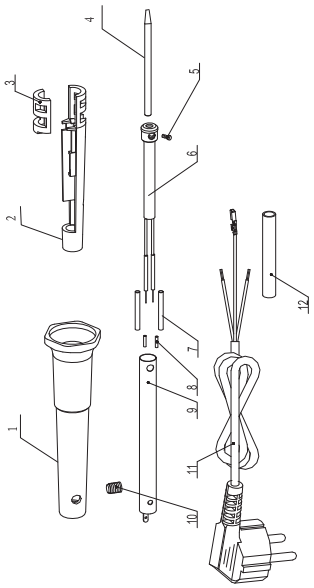

12	Rubber tubing	6	Heating group
11	Power cable with plug	5	Screw
10	Plastic Screw	4	Soldering iron tip
9	Stainless Steel tube	3	Insulation support B
8	Terminal	2	Insulation support A
7	Heat-shrinkable tubing	1	Handle
Item	Description		

ГАРАНЦИОННА КАРТА

МОДЕЛ .....

СЕРИЕН № .....

СРОК .....

(за подробности виж гаранционните условия)

ДАННИ ЗА КУПУВАЧА

ИМЕ/ФИРМА .....

(попълва се от служителя)

АДРЕС .....

(попълва се от служителя)

ДАННИ ЗА ПРОДАВАЧА

ИМЕ/ФИРМА .....

(попълва се от служителя)

АДРЕС .....

(попълва се от служителя)

ДАТА/ПЕЧАТ .....

СЕРВИЗЕН ПРОТОКОЛ

Приемен протокол	Дата на приемане	Описание на дефекта	Дата на предаване	Подпис

ЦЕНТРАЛЕН СЕРВИЗ: СОФИЯ, БУЛ: "ЛОМСКО ШОСЕ" 246, (02) 934 99 80 www.raider.bg